"8"

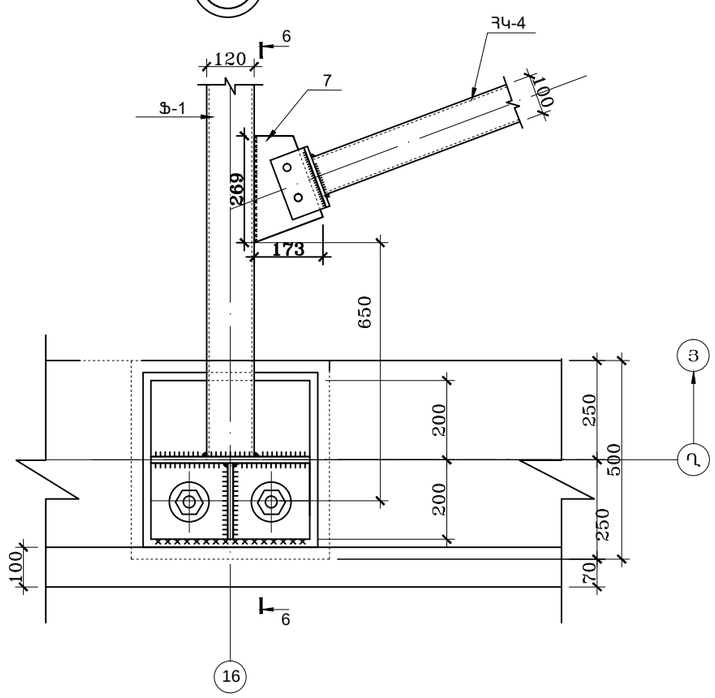

6 - 6

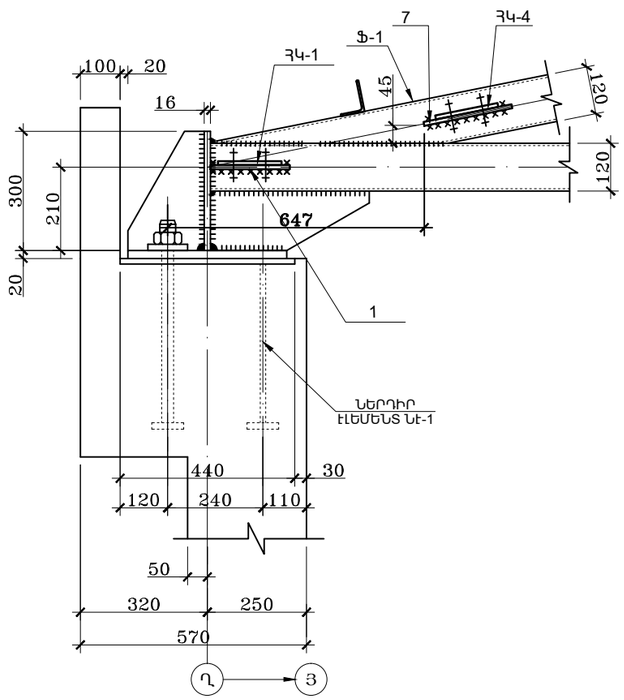

"9"

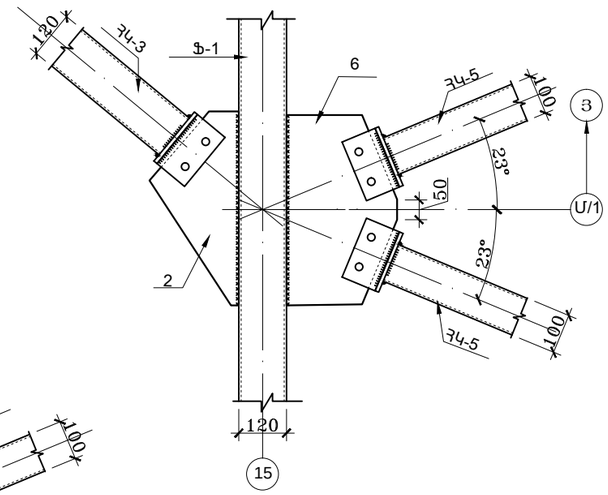

"10"

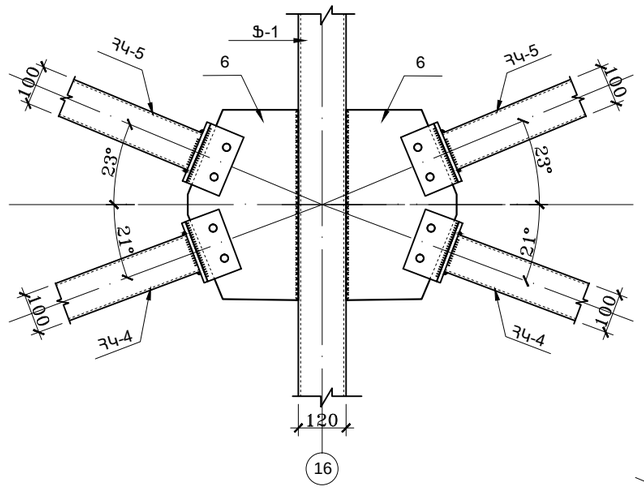

"11"

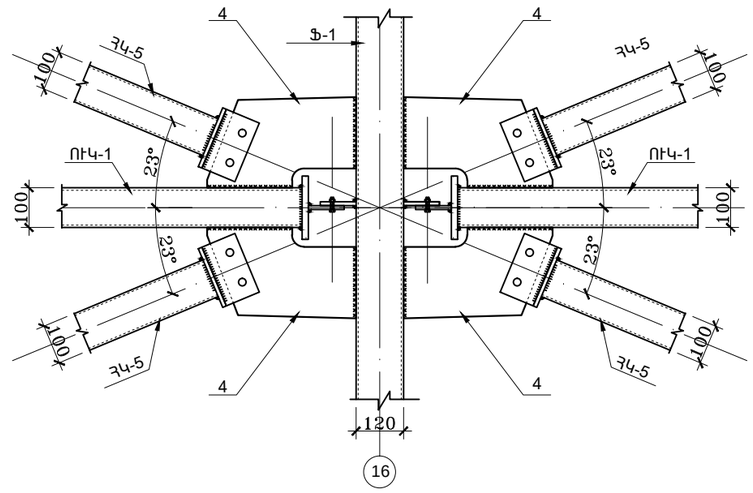

1. Տվյալ թերթը դիտարկել ԵԿ-4; ԵԿ-5 ; ԵԿ-6 թերթերի հետ համատեղ
Բոլոր չնշված անցքեր ընդունել Ø 23 M20 մմ հեղույսների համար

	Մ.ՀՈՒՍՆՅԱՆ		153			
	Մ.ՀՈՒՍՆՅԱՆ					
ԿՈՆՍՏՐՈՒԿՏՈՐ	Ս. ՍԱՐՈՅԱՆ		ՄԱՐԶԱՍՐԱՀ			
				ԱՆ	14	19
			Հանգույցներ 4-7	«ՄԱՌԱ ԵՎ ԴՈՒՍՏՐԵՐ» ՍՊԸ		